ZIMMERLI MESSTECHNIK AG

Schlossgasse 10 CH-4125 Riehen Tel.: +41 61 645 98 00 Fax: +41 61 645 98 01 info@zimmerli-inert.com www.zimmerli-inert.com

IDAG Druckregler

+/- mbar

Akzeptieren Sie keine Kompromisse!

- Niederdruckregler
- Überströmventile
- Mitteldruckregler
- Rückflusssperrventile
- Belüftungsventile

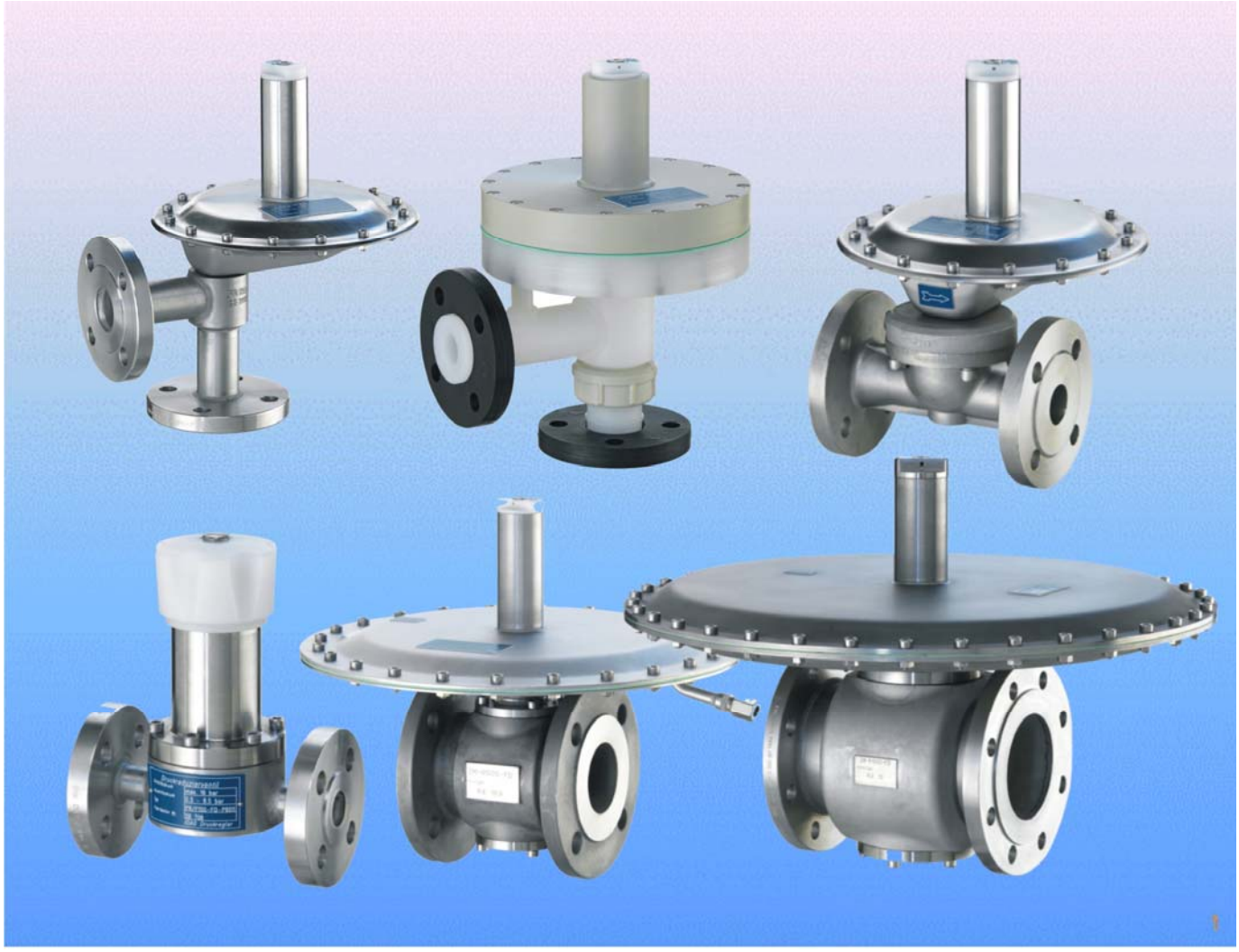

Details: http://www.zimmerli-inert.com

Niederdruck-Eckventile

+/-mbar

LPR25 DN25 PN10

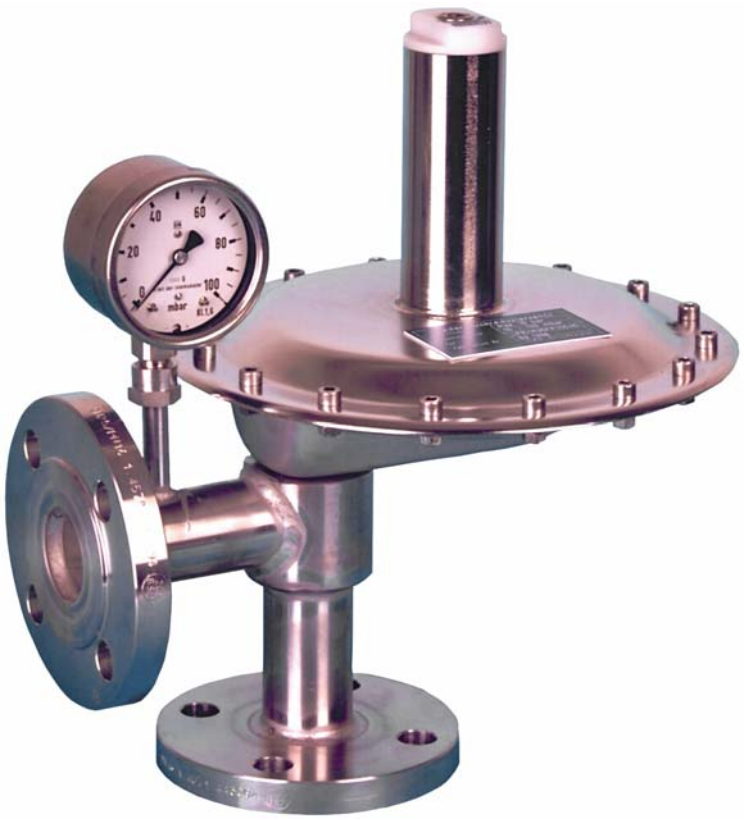

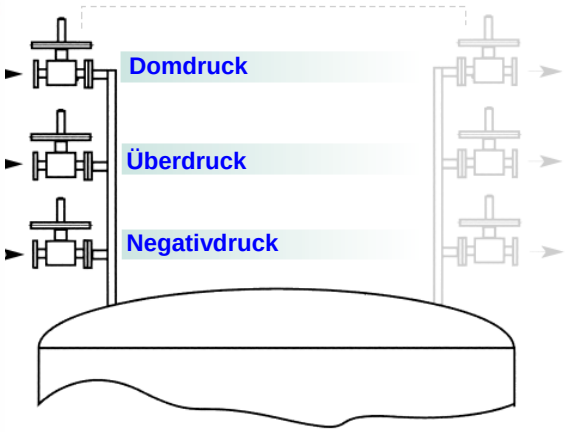

Anwendernutzen

- Hochgenaue Niederdruck-Reduzierung
- Verringerung der Abgase bis zu 90%
- Reduzierter Schutzgasverbrauch
- Keine externe Hilfsenergie nötig
- Rasche Amortisation
- Praktisch wartungsfrei
- Der Standard zur LRV / TA-Luft
- Sitz / Kv: 0.15 bis 1.25
- Durchfluss: 0 bis 370 Nm^3/h
- -850 mbar bis +520/+2520 mbar
  (Details auf Anfrage oder gemäß Datenblatt)

Inertisieren, Überlagern …

Niederdruck-Eckventile werden eingesetzt, wo ein Überlagern mit z.B. Stickstoff in einem Tank, einer Anlage, einem Reaktionskessel, einer Zentrifuge oder einer Vorlage notwendig ist und gleichzeitig ein Rohrbogen eingespart werden soll.
Niederdruck-Eckventile arbeiten ohne externe Hilfsenergie. Sie regeln Druck im mbar-Bereich und werden üblicherweise zusammen mit einem Überströmer verwendet. Ein- und Ausgangsregler sind so aufeinander abgestimmt, dass ein Minimum an Inertgas verbraucht wird.
Niederdruck-Eckventile regeln den Sekundärdruck (p2, hinter dem Ventil) und dosieren Schutz- und Inertgase zur Isolierung von Prozessen vor Kontamination mit Luft oder Sauerstoff.

Ausführungen in Edelstahl, Hastelloy und Kunststoff stehen für
- Domdruck / Hochdrucküberlagerung
- Überdruck / Standardüberlagerung und
- Negativdruck / Unterdrucküberlagerung zur Verfügung.

Details: http://www.zimmerli-inert.com/eckventile.html

Überström-Eckventile / Druckhalteventile

+/-mbar

LPS25 DN25 PN10

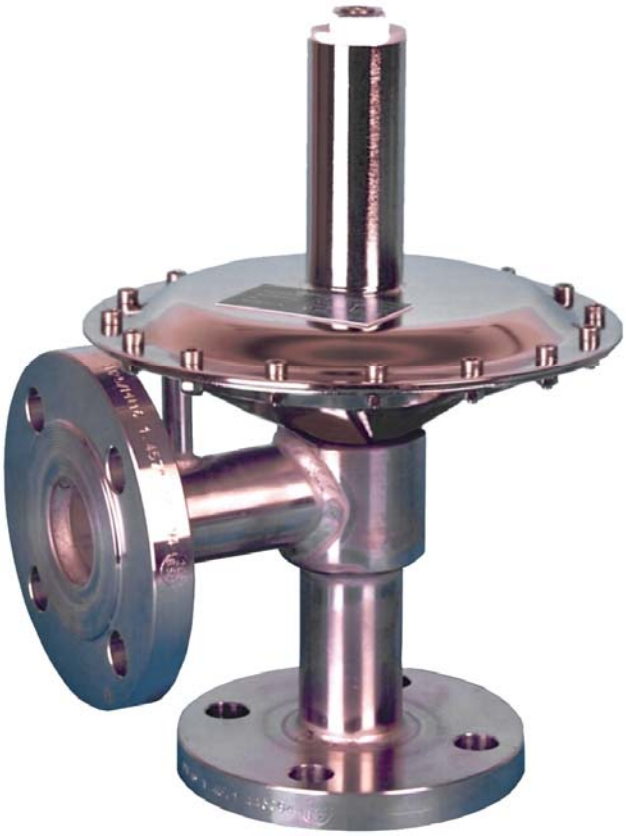

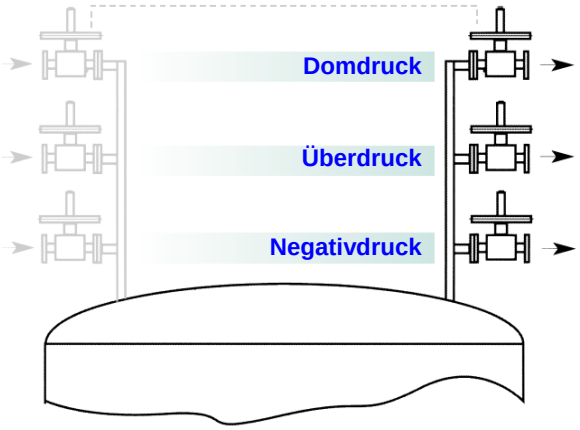

Anwendernutzen

- Sichere Niederdruckhaltung
- Verringerung der Abgase bis zu 90%
- Reduzierter Schutzgasverbrauch
- Keine externe Hilfsenergie nötig
- Rasche Amortisation
- Praktisch wartungsfrei
- Der Standard zur LRV / TA-Luft
- Sitz / Kv: 6.5
- Durchfluss: 0 bis 120 Nm^3/h
- -850 mbar bis +520/+2500 mbar
  (Details auf Anfrage oder gemäß Datenblatt)

Inertisieren, Überlagern …

Überström-Eckventile / Druckhalteventile werden eingesetzt, wo ein Überlagern mit z.B. Stickstoff in einem Tank, einer Anlage, einem Reaktionskessel, einer Zentrifuge oder einer Vorlage notwendig ist und gleichzeitig ein Rohrbogen eingespart werden soll.
Überström-Eckventile / Druckhalteventile arbeiten ohne externe Hilfsenergie. Sie regeln Druck im mbar-Bereich und werden üblicherweise zusammen mit einem Reduzierventil verwendet, damit ein Minimum an Inertgas verbraucht wird.
Überström-Eckventile regeln den Primärdruck (p1, vor dem Ventil) und dosieren Schutz- und Inertgase zum Schutz vor Kontamination mit Luft oder Sauerstoff etc.

Ausführungen in Edelstahl, Hastelloy und Kunststoff stehen für
- Domdruck / Hochdrucküberlagerung
- Überdruck / Standardüberlagerung und
- Negativdruck / Unterdrucküberlagerung zur Verfügung.

Details: http://www.zimmerli-inert.com/eckventile.html

Niederdruck-Inlineregler

+/-mbar

ZM-R15	DN15	PN16
ZM-R25	DN25	PN16
ZM-R50	DN50	PN16
ZM-R100	DN100	PN16

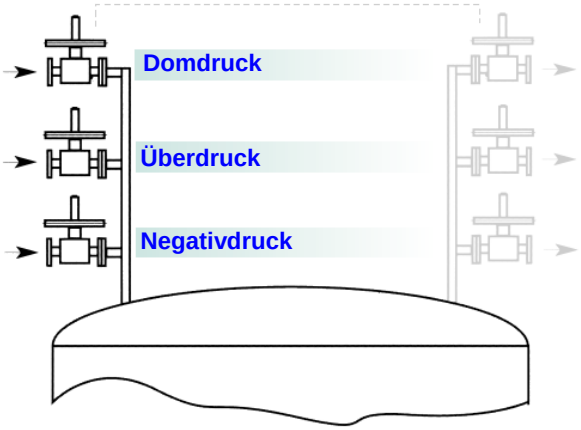

Anwendernutzen

- Hochgenaue Niederdruckreduzierung
- Verringerung der Abgase bis zu 90%
- Reduzierter Schutzgasverbrauch
- Keine externe Hilfsenergie nötig
- Rasche Amortisation
- Praktisch wartungsfrei
- Der Standard zur LRV / TA-Luft
- Sitz / Kv: 0.15 bis 70
- Durchfluss: 0 bis 10000 Nm^3/h
- -850 mbar bis +520/+2520 mbar
  (Details auf Anfrage oder gemäß Datenblatt)

Inertisieren, Überlagern …

Eingesetzt werden diese Niederdruck-Inlineregler überall dort, wo ein Überlagern mit z.B. Stickstoff in einem Tank, einer Anlage, einem Reaktionskessel, einer Zentrifuge oder einer Vorlage notwendig ist.
Niederdruck-Inlineregler arbeiten ohne externe Hilfsenergie. Sie regeln Druck im mbar-Bereich und werden üblicherweise zusammen mit einem Überströmer verwendet. Ein- und Ausgangsregler sind so aufeinander abgestimmt, dass ein Minimum an Inertgas verbraucht wird.
Niederdruck-Inlineregler regeln den Sekundärdruck (p2, hinter dem Ventil) und dosieren Schutz- und Inertgase zur Isolierung von Prozessen vor Kontamination mit Luft oder Sauerstoff.

Es stehen Ausführungen in Edelstahl und Hastelloy für
- Domdruck / Hochdrucküberlagerung
- Überdruck / Standardüberlagerung und
- Negativdruck / Unterdrucküberlagerung zur Verfügung.

Details: http://www.zimmerli-inert.com/de/inline-ventile.html

Überström-Inlineventile / Druckhalteventile +/-mbar

ZM-B15	*DN15*	*PN16*
ZM-B25	*DN25*	*PN16*
ZM-B50	*DN50*	*PN16*
ZM-B100	*DN100*	*PN16*

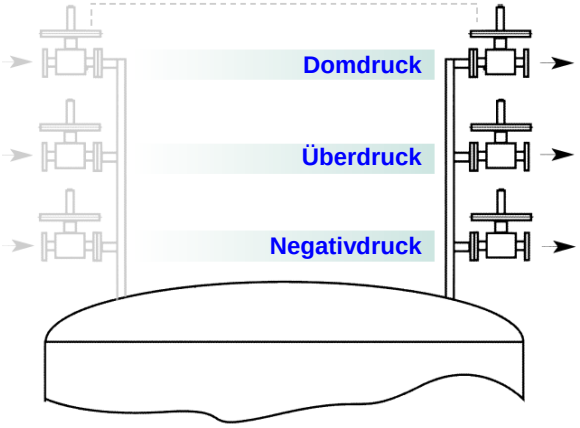

Anwendernutzen

- Sichere Niederdruckhaltung
- Verringerung der Abgase bis zu 90%
- Reduzierter Schutzgasverbrauch
- Keine externe Hilfsenergie nötig
- Rasche Amortisation
- Praktisch wartungsfrei
- Der Standard zur LRV / TA-Luft
- Sitz / Kv: 6.5 bis 70
- Durchfluss: 0 bis 1300 Nm^3/h
- -850 mbar bis +520/+2500 mbar
  (Details auf Anfrage oder gemäß Datenblatt)

Inertisieren, Überlagern …

Eingesetzt werden Überström-Inlineventile / Druckhalteventile überall dort, wo ein Überlagern mit z.B. Stickstoff in einem Tank, einer Anlage, einem Reaktionskessel, einer Zentrifuge oder einer Vorlage notwendig ist.
Überström-Inlineventile / Druckhalteventile arbeiten ohne externe Hilfsenergie. Sie regeln Druck im mbar-Bereich und werden oft zusammen mit einem Reduzierventil verwendet. Ein- und Ausgangsregler sind so aufeinander abgestimmt, dass ein Minimum an Inertgas verbraucht wird.
Überström-Inlineventile / Druckhalteventile regeln den Primärdruck (p1, vor dem Ventil) und dosieren Schutz- und Inertgase zum Schutz vor Kontamination.

Es stehen Ausführungen in Edelstahl und Hastelloy für
- Domdruck / Hochdrucküberlagerung
- Überdruck / Standardüberlagerung und
- Negativdruck / Unterdrucküberlagerung zur Verfügung.

Details: http://www.zimmerli-inert.com/de/inline-ventile.html

Mitteldruckregler *0-16/40 bar*

PR15	*DN15*	*PN40*
PR25	*DN25*	*PN40*
PR50	*DN50*	*PN16*
PR100	*DN100*	*PN16*

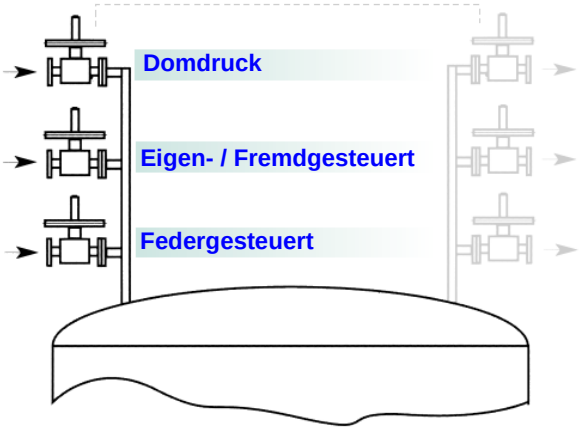

Anwendernutzen

- Exakte Druckreduzierung
- Edelstahl oder Hastelloy C
- Langzeitstabil
- Robust
- Hohe Lebensdauer
- Für hohen Durchflüsse
- Sitz / Kv: 1.5 bis 70
- 0 bis 16 / 40 bar
  (Details auf Anfrage oder gemäß Datenblatt)

Für Gase und Flüssigkeiten…

PR sind ideale Mitteldruckregler für Gase und Flüssigkeiten. Als selbsttätige Regler kommen diese überall dort zur Anwendung wo ein Druck konstant gehalten oder begrenzt werden muss.
PR Mitteldruckregler sind einfach in Bedienung und Wartung. Sie werden hauptsächlich in der chemischen- pharmazeutischen- und Nahrungsmittel- Industrie eingesetzt und finden auch Anwendung in allen anderen Industrien mit hohen Anforderungen an die Korrosionsbeständigkeit.
PR Mitteldruckregler regeln den Sekundärdruck (p2, hinter dem Ventil).

Es stehen folgende funktionale Ausführungen in Edelstahl und Hastelloy zur Verfügung:
- Domgesteuert
- Domgesteuert mit Eigensteuerung (mit Pilotregler)
- Domgesteuert mit Fremdsteuerung
- Federgesteuert

Details: http://www.zimmerli-inert.com/de/p-regler.html

Mitteldruck-Überström- / Druckhalteventil 0-16/40 bar

PPR15	DN15	PN40
PPR25	DN25	PN40
PPR50	DN50	PN16
PPR100	DN100	PN16

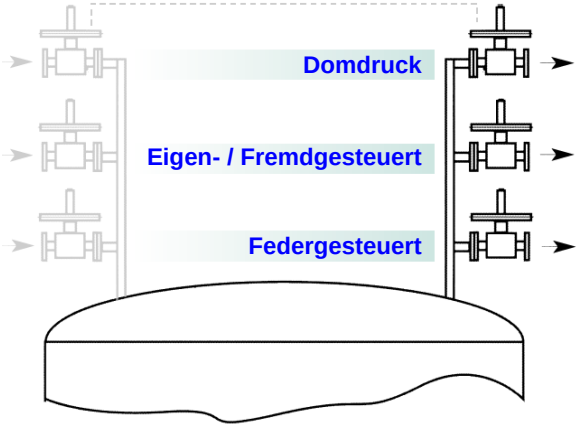

Anwendernutzen

- Sichere Druckhaltung
- Edelstahl oder Hastelloy C
- Langzeitstabil
- Robust
- Hohe Lebensdauer
- Für hohen Durchflüsse
- Sitz / Kv: 1.5 bis 70
- 0 bis 16 / 40 bar
  (Details auf Anfrage oder gemäß Datenblatt)

Für Gase und Flüssigkeiten…

Eingesetzt werden Mitteldruck Überström- / Druckhalteventile überall dort, wo Gase oder Flüssigkeiten auf einem konstanten Druck gehalten werden sollen.
Mitteldruck Überström- / Druckhalteventile arbeiten ohne externe Hilfsenergie. Sie regeln Druck im bar-Bereich und werden üblicherweise zusammen mit einem Reduzierventil verwendet. Ein- und Ausgangsregler sind entsprechend aufeinander abgestimmt.
Mitteldruck Überström- / Druckhalteventile regeln den Primärdruck (p1, vor dem Ventil).

Es stehen folgende funktionale Ausführungen in Edelstahl und Hastelloy zur Verfügung:
- Domgesteuert
- Domgesteuert mit Eigensteuerung (mit Pilotregler)
- Domgesteuert mit Fremdsteuerung
- Federgesteuert

Details: http://www.zimmerli-inert.com/de/p-regler.html

Rückflusssperrventil

0-16/40 bar

PRR15	DN15	PN40
PRR25	DN25	PN40
PRR50	DN50	PN16
PRR100	DN100	PN16

Rückfluss-Sperrventile PRR sind selbsttätige Regler zur Verhinderung von Rückströmen von Gasen und Flüssigkeiten und kommen überall dort zur Anwendung wo entsprechende Rückflüsse auf jeden Fall vermieden werden müssen.
Die Geräte sind speziell für den Einsatz an Reaktoren, Zentrifugen, Lagertanks und Prozessbehältern in der chemischen und pharmazeutischen Industrie oder für andere Anlagen konzipiert.
Die Dichtheit entspricht mindestens VDI/VDE 2174. Über optionale Prüfanschlüsse können die Sperrventile auch im eingebauten Zustand auf Funktion überprüft werden. PRR sind vakuumfest, werden in öl- und fettfreier Ausführung gefertigt und benötigen keine externe Hilfsenergie. Die Geräte stehen in Edelstahl oder Hastelloy C zur Verfügung.

- Sitz / Kv: 1.5 bis 70
- 0 bis 16 / 40 bar (Details auf Anfrage oder gemäß Datenblatt)

Details: http://www.zimmerli-inert.com/p-regler/rueckfluss-sperrventil.html

Belüftungsventil

+/- mbar

ZM-B/L15	DN15	PN40
ZM-B/L25	DN25	PN40
ZM-B/L50	DN50	PN16
ZM-B/L100	DN100	PN16

Belüftungsventile sind selbsttätige Regler zur Verhinderung von Vakuum und kommen überall dort zur Anwendung wo entsprechende Anlagen geschützt werden müssen. Bei zu geringem Druck in einem Prozess wird Luft oder ein anderes Gas über das Belüftungsventile angesaugt.
Die Geräte sind speziell für den Einsatz an Reaktoren, Zentrifugen, Lagertanks und Prozessbehältern in der chemischen und pharmazeutischen Industrie oder für andere Anlagen konzipiert und steht in Edelstahl oder Hastelloy zur Verfügung.

- Sitz / Kv: 1.5 bis 70
- 0 bis 16 / 40 bar (Details auf Anfrage oder gemäß Datenblatt)

Details: http://www.zimmerli-inert.com/de/inline-ventile/vakuum-brecher.html

ZIMMERLI Messtechnik AG, Schlossgasse 10, CH-4125 Riehen
E-Mail: info@zimmerliag.com
Fon: +41 61 645 98 00
Fax: +41 61 645 98 01
www.zimmerli-inert.com
www.zimmerliag.com